www.mfk.co.id
FOOD SERVICE EQUIPMENT & SUPPLIES

70 LUX ED

CHARCOAL OVEN LIFTING GLASS DOOR

PIRA
THE CHARCOAL OVENS COMPANY

PIRA-70 LUX ED
(CHARCOAL OVEN)

CE UL NSF 1 YEAR WARRANTY

MODEL: **PIRA-70 LUX ED (Charcoal Oven Lifting Glass Door)**

Pira Charcoal Ovens adalah kombinasi elegan dari arang briket bahan bakar padat dan oven dalam satu paket. Memiliki sistem peredam ganda yang membantu meminimalkan konsumsi arang sekaligus memungkinkan unit mempertahankan suhu memasak yang tinggi untuk waktu yang lama. Serta dilengkapi dengan rak panggangan yang dapat disesuaikan yang memungkinkan memasak daging dan sayuran secara bersamaan di dalam oven. Sangat direkomendasikan untuk aplikasi bisnis Steak Houses, Artisan Bistro, Tapas Cafes dan Kitchent Profesional.

FITUR:

- Oven Charcoal berkualitas tinggi dengan harga kompetitif.
- Kapasitas grill mampu memasak hingga 60 kg/jam.
- Material body terbuat dari baja dengan kualitas terbaik mampu menahan panas.
- Dilengkapi dengan sistem pendingin *Piracold* yang menjaga suhu body eksternal tetap aman disentuh saat unit digunakan.
- Dilengkapi termometer dengan akurasi yg tinggi.
- Cocok dengan semua jenis arang dan diaplikasikan untuk semua makanan khususnya daging, unggas, ikan, dan sayuran.
- Dilengkapi dengan teknologi *Air Flow Regulator*.
- Unit telah dilengkapi dengan *Arsh Collector,* berfungsi untuk menampung sisah abu pembakaran.
- Unit telah dilengkapi dengan *Grease Collector*, berfungsi untuk menampung sisa-sisa minyak pada hidangan.

AKSESORIS

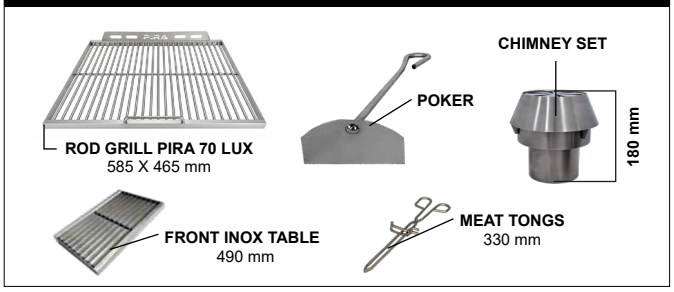

PT MULTI FLASHINDO KARISMA

☐ **JAKARTA** *(Head Office)*
Jl. Hayam Wuruk 114 Blok A No. 4
Maphar, Jakarta - Indonesia 11160
Telepon : +62 21 626 8758
WhatsApp : +62 811 1210 6803
Email : sales.dept@mfk.co.id

☐ **SURABAYA**
Ruko Royal Crown Palace RA 2
Jl. H. Anwar Hamzah, Kp. Baru, Tambakoso,
Kec. Waru, Kab. Sidoarjo, Jawa Timur 61256
Telepon : +62 31 3592 9091
WhatsApp : +62 811 1210 6803
Email : sales.sby@mfk.co.id

☐ **BALI**
Jl. Sunset Road No.108 B, Kec. Kuta
Kel. Badung. Bali - Indonesia 80361
Telepon : +62 361 934 2633
WhatsApp : +62 811 1210 6803
Email : sales.bali@mfk.co.id

☐ **SERVICE CENTER**
JL. Kamal Raya No.9 Unit B. RT 01/ RW 06
Tegal Alur. Cengkareng - Indonesia 11820
Telepon : +62 21 5595 2523
WhatsApp : +62 811 9144 614
Email : service.center@mfk.co.id

www.mfk.co.id | sales.dept@mfk.co.id | mfk pt | MFK Channel | mfk_pt | MFK PT | MFK_PT

www.mfk.co.id
FOOD SERVICE EQUIPMENT & SUPPLIES

70 LUX ED

CHARCOAL OVEN LIFTING GLASS DOOR

PIRA THE CHARCOAL OVENS COMPANY

SPESIFIKASI:

MODEL: **PIRA-70 LUX ED (Charcoal Oven Lifting Glass Door)**		
Dimensi (p x l x t)	:	936 × 645 × 690 mm
Kapasitas Produksi	:	65 Kg/Jam
Kapasitas Arang	:	3 Kg
Kapasitas Tray	:	2 x GN 1/1
Temperatur Memasak	:	Up to 750 °C
Berat	:	187 Kg

DIMENSI:

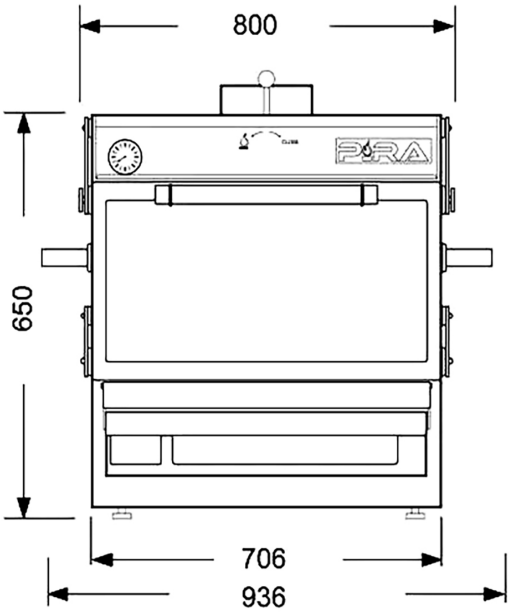

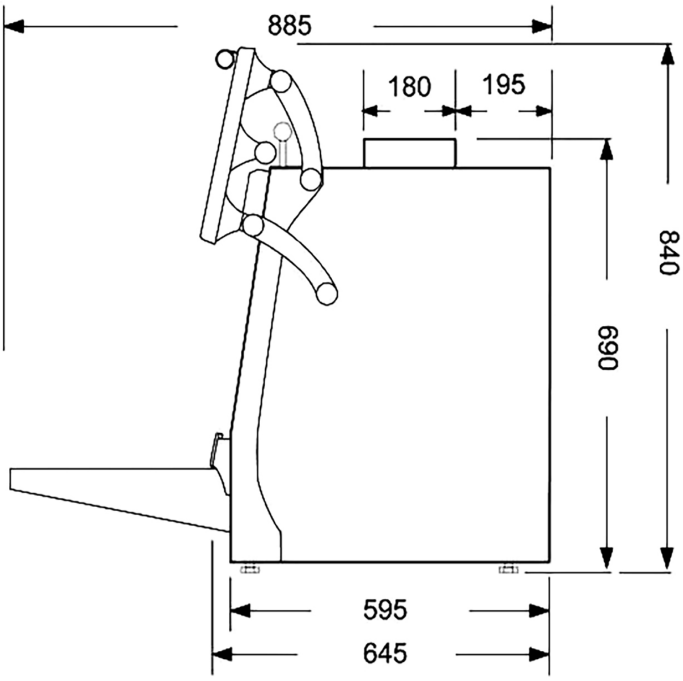

PT MULTI FLASHINDO KARISMA

☐ **JAKARTA** *(Head Office)*
Jl. Hayam Wuruk 114 Blok A No. 4
Maphar, Jakarta - Indonesia 11160
Telepon : +62 21 626 8758
WhatsApp : +62 811 1210 6803
Email : sales.dept@mfk.co.id

☐ **SURABAYA**
Ruko Royal Crown Palace RA 2
Jl. H. Anwar Hamzah, Kp. Baru, Tambakoso,
Kec. Waru, Kab. Sidoarjo, Jawa Timur 61256
Telepon : +62 31 3592 9091
WhatsApp : +62 811 1210 6803
Email : sales.sby@mfk.co.id

☐ **BALI**
Jl. Sunset Road No.108 B, Kec. Kuta
Kel. Badung. Bali - Indonesia 80361
Telepon : +62 361 934 2633
WhatsApp : +62 811 1210 6803
Email : sales.bali@mfk.co.id

☐ **SERVICE CENTER**
JL. Kamal Raya No.9 Unit B. RT 01/ RW 06
Tegal Alur. Cengkareng - Indonesia 11820
Telepon : +62 21 5595 2523
WhatsApp : +62 811 9144 614
Email : service.center@mfk.co.id

www.mfk.co.id | sales.dept@mfk.co.id | mfk pt | MFK Channel | mfk_pt | MFK PT | MFK_PT

PIRA
CUSTOMERS

PIRA
THE CHARCOAL OVENS COMPANY

"The Food Specialist"
Indoguna Utama
JAKARTA

THE MULIA
BALI

HOTEL MULIA
SENAYAN-JAKARTA

Akira Back
JAKARTA

ÁTICO
by JAVANEGRA
JAKARTA

BLACK OWL
B O
JAKARTA

REAL STEAK
R&B grill
PALEMBANG
the best in town

KAUM
JAKARTA

MEATGUY
STEAKHOUSE
JAKARTA

AGED BEEFSTEAK GRILL
CARNICERIA
EST. 2016
PUERTA 26
ASADOR POR ANDREA PERESTHU
BALI

THE bridge
JAKARTA

TAKA
OOZORA
SEMESTA
YOGYAKARTA

MKA
MITRA KARYA ADIPERKASA
JAKARTA

WARUNG STEAK
SIMANTAN
LUPA NAMA · INGAT RASA
BANDUNG

Hog Wild
CATERING BALI

Parsley
BAKERY & RESTO
YOGYAKARTA

THE UMALAS
SIGNATURE
BALI

KU DE TA
BALI

Lola's
CANTINA MEXICANA
BALI

GREEN DOOR KITCHEN
gdk.
JAKARTA